SINGER®

SCARLET ROSE WK-15050 SCR

Kettle
Βραστήρας
Термо-кана

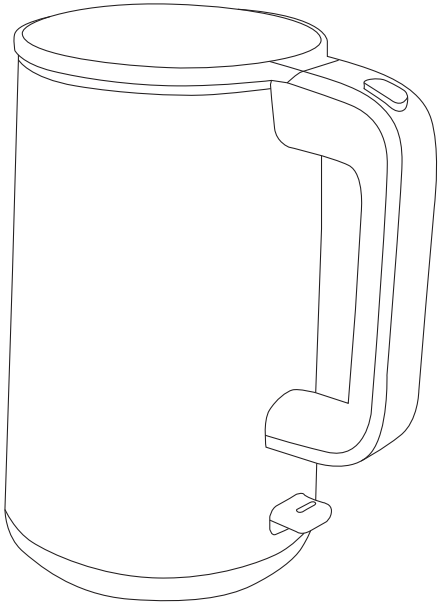

GB INSTRUCTION MANUAL
GR ΒΙΒΛΙΟ ΟΔΗΓΙΩΝ
BG ИНСТРУКЦИИ ЗА ЕКСПЛОАТАЦИЯ

Read this manual thoroughly before using the appliance and save it for future reference

IMPORTANT SAFETY INSTRUCTIONS

- Read all instructions before using.
- Before connecting the kettle to the power supply, check that the voltage indicated on the appliance (underside the kettle & base) corresponds with the voltage in your home. If this is not the case, contact your dealer and do not use the kettle.
- Do not let the cord hang over edge of table counter or touch hot surface.
- Do not place on or near a hot gas or electric burner or in a heated oven.
- Do not operate without water; otherwise heater element would be damaged.
- Ensure that kettle is used on a firm and flat surface where the children can not touch it. This can prevent the kettle from overturning.
- To protect against a fire, electric shock, or personal injury, do not immerse cord, electric plugs or kettle in water or other liquids.
- While water boiling, avoid contacting with steam from the spout when water is boiling or just after it has switched off. Do not be anxious to uncover the lid.
- Always take care to pour boiling water slowly and carefully without tipping the kettle too fast.
- Be careful when opening the lid for refilling when the kettle is hot.
- Close supervision is necessary when any appliance is used by or near children.
- Do not touch the hot surface. Use the handle or the button only.

- The kettle is for household use only.
- Do not use outdoors.
- The use of accessory attachments, which are not, recommended by the appliance manufacturer, may result in fire, electric shock or personal injury.
- Unplug from outlet when not in use and before cleaning. Allow to cool before putting on or taking off parts and before cleaning the appliance.
- Always ensure the lid is closed and do not lift it while the water is boiling.
- Scalding may occur if the lid is removed during the brewing cycles.
- If the supply cord is damaged, it must be replaced by the manufacturer or its service agent or a similarly qualified person in order to avoid a hazard.
- This appliance has been incorporated with a grounded plug. Please ensure the wall outlet in your house is well earthed.
- Do not use the appliance for other than intended use.
- The kettle can only use with the stand provided.
- If the kettle is overfilled, boiling water may be ejected.
- This appliance is not intended for use by persons (including children) with reduced physical, sensory or mental capabilities, or lack of experience and knowledge, unless they have been given supervision or instruction concerning use of the appliances by a person responsible for their safety.
- Children should be supervised to ensure that they do not play with the appliance.
- This appliance is intended to be used in household and similar applications such as:
  - Staff kitchen areas in shops, offices and other working environments;

- Farm houses;
- By clients in hotels, motels and other residential type environments;
- Bed and breakfast type environments.

• This appliance can be used by children aged from 8 years and above and persons with reduced physical, sensory or mental capabilities or lack of experience and knowledge if they have been given supervision or instruction concerning use of the appliance in a safe way and understand the hazards involved.
• Children shall not play with the appliance. Cleaning and user maintenance shall not be made by children without supervision.
• Save these instructions.

SERVICE & REPAIR

1. For service or repair under warranty, please contact the authorized service company that is mentioned on the guarantee card that accompanies the product.
2. Do not operate any product with a damaged cord or plug. If the supply cord is damaged, return the appliance to a SINGER service center for examination repair or adjustment. Do not attempt to dismantle any part of the appliance. This should only be done at an authorized SINGER service centre.
3. The partial or total non-respect of the safety instructions in the present instruction manual will automatically release Singer of any type of responsibility in case of malfunction of the machine or injuries to persons or animals.
4. In case of manipulation, repairing or any modification of the machine made by unqualified persons or in case of improper use, the guarantee will be automatically cancelled.

KNOW YOUR ELECTRIC KETTLE

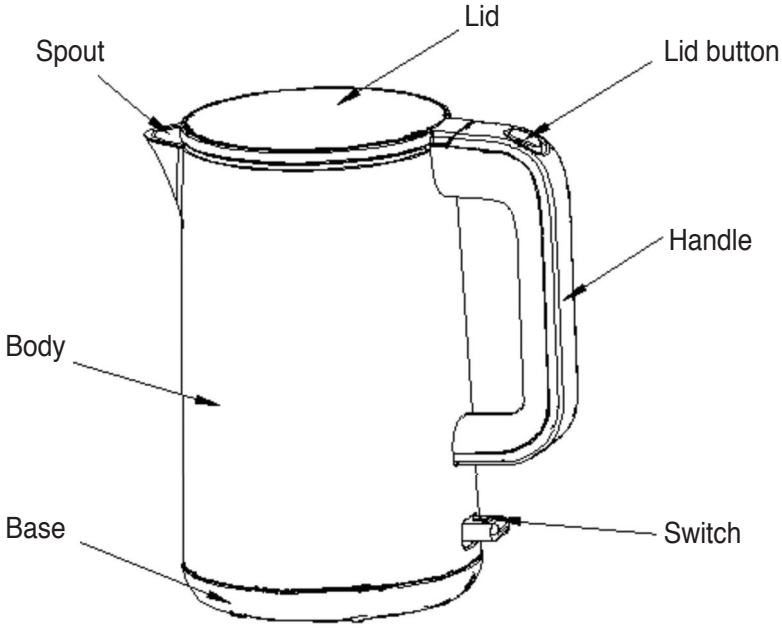

BEFORE USING YOUR KETTLE

If you are using the kettle for the first time, it is recommended that you clean your kettle before use by boiling a full kettle of water (up to Max) twice and then discarding the water.

NOTE: The max capacity of kettle is 1.5L.

USING YOUR ELECTRIC KETTLE

1. Place the kettle on the flat surface.
2. To fill the kettle, remove it from the power base, press the lid handle to open the lid, then fill the kettle with the desired amount of water and close the lid. The water level must be within the Min and the Max level. Too little water will cause the kettle switching off before the water has boiled.

NOTE: Do not fill the water over the maximum level, as water may spill out of

the spout when boiling. Ensure that the lid is firmly in place before plugging the power outlet.

3. Position the kettle on the power base.
4. Connect the plug into a power outlet. Press the power switch and its indicator will light up, and then the kettle starts to boil the water. The kettle will switch off automatically and the indicator will turn off once the water has boiled. If necessary, it will take you 30 seconds to wait before pressing the power switch again to re-boil the water. You may shut off the power by directly lifting the kettle from the power base at any moment to stop boiling process.

NOTE: Ensure that switch is free of obstructions and the lid is firmly closed, the kettle will not turn off if the switch if be constrained or if the lid is opening.

5. Lift the kettle from the power base and then pour the water.

NOTE: Operate carefully when pouring the water from your kettle as boiling water may result in scald, besides, don't open the lid while the water in the kettle is hot.

6. The kettle will not re-boil until the switch is pressed again. The kettle may be stored on the power base when not in use.

NOTE: Always disconnect the power supply when not use.

BOIL-DRY PROTECTION

Should you accidentally let the kettle operate without water, the function of boil-dry protection will automatically switch off the power. If this occurs, allow the kettle to cool prior to filling with cold water before re-boiling.

CLEANING AND MAINTENANCE

Always disconnect the appliance from the power outlet and cool it down completely before cleaning.

1. Never immerse the kettle, power cord or power base in water, or allow moisture to contact with these parts.
2. Wipe the appearance of body with a damp cloth or cleaner, never use a poisonous cleaner.
3. When not use or storage, the power cord may be wound under the power base.

CAUTION: Do not use chemical, steel, wooden or abrasive cleaners to clean the outside of the kettle to prevent the gloss loss.

REMOVAL OF MINERAL DEPOSITS

Your kettle should be periodically descaled because the mineral deposits in tap water may form scale on the bottom of the kettle and diminish the efficiency of operation. The frequency of the descaling operation depends on the hardness of the water and on how often the appliance is used. You can use the commercially available descaler and follow the instructions on the package of descaler. Alternatively, you may follow the instructions as below to clean with white vinegar.

1. Fill the kettle with 3 cups of white vinegar, then adding water to the amount so as to cover the bottom of kettle completely. Leave the solution in the kettle overnight.
2. Then discard the mixture in the kettle, then filling the kettle with clean water to the maximum position, boiling and then discard the water. Repeat several times until the odor of vinegar has been flushes away. Any stains remaining inside the spout can be removed by rubbing with a damp cloth.

Disposal of old Electrical & Electronic Equipment (Applicable in the European Union and other European countries with separate collection systems).

This symbol on the product or on its packaging indicates that this product shall not be treated as household waste. Instead it shall be handed over to the applicable collection point for the recycling of electrical and electronic equipment. By ensuring this product is disposed of correctly, you will help prevent potential negative consequences for the environment and human health, which could otherwise be caused by inappropriate waste handling of this product. The recycling of materials will help to conserve natural resources. For more detailed information about recycling of this product, please contact your local city office, your household waste disposal service or the shop where you purchased the product.

DECLARATION OF CONFORMITY

Herewith, G. E. DIMITRIOU S.A. states that this product, complies with the requirements of below European directives:
EMC Directive: 2014 / 30 / EU
LVD - Low Voltage Directive: 2014/ 35 / EU
ROHS Directive: 2011 / 65 / EU

Πριν από τη χρήση της συσκευής διαβάστε προσεκτικά αυτές τις οδηγίες χρήσης και φυλάξτε τις για μελλοντική αναφορά.

ΣΗΜΑΝΤΙΚΕΣ ΠΡΟΦΥΛΑΞΕΙΣ

- Πριν χρησιμοποιήσετε τη συσκευή διαβάστε προσεκτικά όλες τις οδηγίες χρήσης.
- Πριν συνδέσετε τον βραστήρα στο ρεύμα, βεβαιωθείτε ότι τα στοιχεία της τάσης του τα οποία αναγράφονται πάνω στη συσκευή (στο κάτω μέρος και στη βάση της) αντιστοιχούν με τα στοιχεία τάσης της οικίας σας. Αν όχι, μη χρησιμοποιήσετε τη συσκευή και απευθυνθείτε σε ένα εξουσιοδοτημένο κατάστημα σέρβις της Singer.
- Μην αφήνετε το καλώδιο της συσκευής να κρέμεται από την επιφάνεια εργασίας ή να έρχεται σε επαφή με ζεστές επιφάνειες.
- Μην τοποθετείτε τη συσκευή κοντά ή επάνω σε πηγές θερμότητας όπως μάτια κουζίνας, φούρνους κλπ.
- Μη λειτουργείτε τη συσκευή χωρίς νερό. Κάτι τέτοιο μπορεί να προκαλέσει βλάβη της αντίστασης της συσκευής.
- Πριν τη χρήση, βεβαιωθείτε ότι έχετε τοποθετήσει τη συσκευή σε *μ*ία σταθερή και επίπεδη επιφάνεια την οποία δεν φτάνουν τα παιδιά, ώστε να αποφευχθεί ο κίνδυνος η συσκευή να αναποδογυρίσει και να πέσει έχοντας ως αποτέλεσμα την πιθανή βλάβη της.
- Προς αποφυγή πυρκαγιάς, ηλεκτροπληξίας και πιθανού τραυματισμού του χρήστη, μην βυθίζετε ποτέ τη συσκευή ή το καλώδιο ή το φις της μέσα σε νερό ή σε οποιοδήποτε άλλο υγρό.
- Όταν βράζετε νερό, κατά τη διάρκεια του βρασμού ή και αμέσως μετά την ολοκλήρωση του βρασμού αποφύγετε να έρθετε σε απευθείας επαφή *μ*ε τον ατμό που δημιουργείται. Μην ανοίγετε το καπάκι αμέσως μετά το βρασμό

του νερού.

- Να είστε πάντα προσεκτικοί και να αδειάζετε αργά το βρασμένο νερό χωρίς να γέρνετε τον βραστήρα απότομα.
- Όταν ο βραστήρας είναι ζεστός, πρέπει να είστε προσεκτικοί όταν τον ανοίγετε για να τον ξαναγεμίσετε *με* φρέσκο νερό.
- Χρειάζεται προσεκτική επιτήρηση όταν η συσκευή χρησιμοποιείται παρουσία παιδιών.
- Μην αγγίζετε τις ζεστές επιφάνειες της συσκευής. Αγγίζετε *μό*νο την χειρολαβή ή τους διακόπτες της.
- Η συσκευή προορίζεται για οικιακή χρήση μόνο.
- Μη χρησιμοποιείτε τη συσκευή σε εξωτερικούς χώρους.
- Η χρήση εξαρτημάτων που δεν συνιστώνται από τον κατασκευαστή μπορεί να έχει ως αποτέλεσμα τον τραυματισμό του χρήστη ή τη φθορά στη συσκευή.
- Αποσυνδέστε τη συσκευή από το ρεύμα μετά από κάθε χρήση και πριν από τον καθαρισμό της. Αφήστε την συσκευή πρώτα να κρυώσει πλήρως πριν ξεκινήσετε τον καθαρισμό της ή πριν τοποθετήσετε ή απομακρύνετε κάποιο εξάρτημα της.
- Ελέγχετε πάντοτε ότι το καπάκι της συσκευής είναι κλειστό και *μη*ν το ανοίγετε κατά τη διάρκεια του βρασμού του νερού.
- Το άνοιγμα του καπακιού κατά τη διάρκεια του βρασμού μπορεί να προκαλέσει εγκαύματα στο χρήστη.
- Μην χρησιμοποιείτε τη συσκευή αν παρουσιάζει βλάβη το καλώδιο ή το φις της παρουσιάζει κάποια φθορά. Προκειμένου να αποφευχθεί ο κίνδυνος, απευθυνθείτε στο πλησιέστερο εξουσιοδοτημένο κατάστημα σέρβις για την αντικατάσταση του.

- Η συσκευή διαθέτει γειωμένο βύσμα. Βεβαιωθείτε ότι η πρίζα που θα συνδέσετε τη συσκευή είναι γειωμένη.
- Μην χρησιμοποιείτε τη συσκευή για άλλη χρήση πέραν αυτής για την οποία κατασκευάστηκε.
- Η συσκευή αυτή μπορεί να χρησιμοποιηθεί μόνο με την παρεχόμενη βάση.
- Μην υπερχειλίζετε τη συσκευή γιατί υπάρχει η πιθανότητα να χυθεί βραστό νερό κατά τη λειτουργία της.
- Η χρήση της συσκευής δεν επιτρέπεται σε άτομα (συμπεριλαμβανομένων των παιδιών) με μειωμένη αντίληψη και περιορισμένες σωματικές και πνευματικές ικανότητες ή με ανεπαρκή εμπειρία και γνώση εκτός αν επιτηρούνται ή τους έχουν δοθεί οδηγίες σχετικά με τον ορθή και ασφαλή χρήση της συσκευής από ένα ενήλικο άτομο το οποίο είναι υπεύθυνο για την ασφάλεια τους.
- Επιτηρείτε τα παιδιά και βεβαιωθείτε ότι δεν παίζουν με τη συσκευή.
- Η συσκευή αυτή είναι κατασκευασμένη *μ*όνο για οικιακή χρήση σε νοικοκυριά και οικιακή χρήση σε χώρους όπως:
  - κουζίνες προσωπικού σε μικρές εταιρείες, καταστήματα ή άλλους χώρους εργασίας,
  - εξοχικά σπίτια,
  - από πελάτες σε ξενοδοχεία, μοτέλ και ανάλογου τύπου καταλύματα και πάντα για οικιακή χρήση *μ*όνο ,
  - από πελάτες σε καταλύματα που προσφέρουν ύπνο και πρωϊνό που προετοιμάζεται από τους ίδιους.
- Η χρήση της συσκευής επιτρέπεται σε παιδιά ηλικίας 8 ετών και άνω καθώς και σε άτομα με μειωμένη αντίληψη και περιορισμένες σωματικές και πνευματικές ικανότητες ή με ανεπαρκή εμπειρία και γνώση υπό την προϋπόθεση ότι επιβλέπονται ή τους έχουν δοθεί οδηγίες σχετικά με

τον ασφαλή τρόπο χρήσης της συσκευής και έχουν κατανοήσει τους εμπλεκόμενους κινδύνους.

- Επιτηρείτε τα παιδιά και βεβαιωθείτε ότι δεν παίζουν με τη συσκευή. Ο καθαρισμός και η συντήρηση της συσκευής δε θα πρέπει να γίνεται από τα παιδιά χωρίς επιτήρηση.
- Φυλάξτε αυτές τις οδηγίες χρήσης.

ΣΥΝΤΗΡΗΣΗ & ΕΠΙΣΚΕΥΗ

1. Για τη συντήρηση ή την επισκευή της συσκευής εντός της εγγύησης, παρακαλούμε όπως απευθυνθείτε στο εξουσιοδοτημένο κατάστημα σέρβις το οποίο αναφέρεται στην κάρτα εγγύησης που συνοδεύει το προϊόν.
2. Μη χειρίζεστε καμία συσκευή της οποίας το καλώδιο ή το φις παρουσιάζει φθορές. Εάν το καλώδιο ρεύματος έχει υποστεί ζημιά απευθυνθείτε σε ένα εξουσιοδοτημένο κατάστημα σέρβις της SINGER για επισκευή ή αντικατάσταση. Μην επιχειρήσετε να αποσυναρμολογήσετε οποιοδήποτε εξάρτημα της συσκευής. Αυτό πρέπει να γίνεται μόνο από ένα εξουσιοδοτημένο κατάστημα σέρβις της SINGER.
3. Η μη τήρηση μέρους ή όλων των κανονισμών και υποδείξεων που αναγράφονται στις παρούσες οδηγίες χρήσης, απαλλάσσουν τη Singer από κάθε ευθύνη σε περίπτωση κακής λειτουργίας της συσκευής ή πρόκλησης βλάβης σε άτομα.
4. Η οποιαδήποτε παρέμβαση, επισκευή ή τροποποίηση από αναρμόδια πρόσωπα ή η κακή χρήση της συσκευής από το χρήστη ακυρώνουν αυτομάτως την εγγύηση.

ΓΝΩΡΙΣΤΕ ΤΟΝ ΒΡΑΣΤΗΡΑ ΣΑΣ

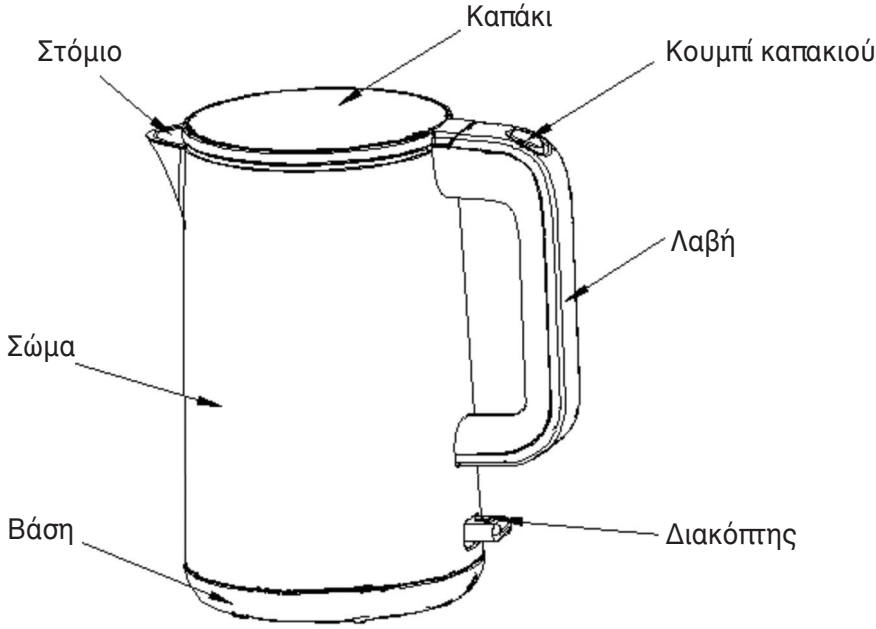

ΠΡΙΝ ΤΗΝ ΠΡΩΤΗ ΧΡΗΣΗ

Αν είναι η πρώτη φορά που χρησιμοποιείτε τον βραστήρα, συστήνεται να καθαρίσετε τον βραστήρα πριν από την πρώτη του χρήση βράζοντας δύο φορές νερό μέχρι το μέγιστο σημείο του (ένδειξη MAX). Στη συνέχεια, πετάξτε το νερό.

ΣΗΜΕΙΩΣΗ: Η μέγιστη χωρητικότητα του βραστήρα είναι 1.5L.

ΧΡΗΣΗ ΤΟΥ ΒΡΑΣΤΗΡΑ ΣΑΣ

1. Τοποθετήστε το βραστήρα σε επίπεδη επιφάνεια.
2. Για να γεμίσετε τον βραστήρα, αφαιρέστε τον από τη βάση, πιέστε τη λαβή του καπακιού για να ανοίξει το καπάκι, στη συνέχεια γεμίστε τον βραστήρα με την επιθυμητή ποσότητα νερού και κλείστε το καπάκι. Η στάθμη του νερού πρέπει να είναι εντός της ελάχιστης (MIN) και της μέγιστης (MAX) στάθμης. Πολύ λίγο νερό θα προκαλέσει την απενερ-

γοποίηση του βραστήρα πριν βράσει το νερό.

ΣΗΜΕΙΩΣΗ: Μην γεμίζετε το νερό πάνω από το μέγιστο επίπεδο, καθώς μπορεί να χυθεί νερό από το στόμιο όταν βράζει. Βεβαιωθείτε ότι το καπάκι είναι σταθερό στη θέση του πριν συνδέσετε το καλώδιο τροφοδοσίας στην πρίζα.

3. Τοποθετήστε τον βραστήρα στη βάση του.
4. Συνδέστε το φις σε μια πρίζα. Πατήστε το διακόπτη λειτουργίας και η ένδειξη του θα ανάψει και στη συνέχεια ο βραστήρας αρχίζει να βράζει το νερό. Ο βραστήρας θα σβήσει αυτόματα και η ένδειξη θα σβήσει μόλις βράσει το νερό. Εάν είναι απαραίτητο, θα χρειαστείτε 30 δευτερόλεπτα για να περιμένετε πριν πατήσετε ξανά το διακόπτη λειτουργίας για να ξαναβράσει το νερό. Μπορείτε να διακόψετε την παροχή ρεύματος σηκώνοντας απευθείας τον βραστήρα από τη βάση τροφοδοσίας ανά πάσα στιγμή για να σταματήσει η διαδικασία βρασμού.

ΣΗΜΕΙΩΣΗ: Βεβαιωθείτε ότι ο διακόπτης δεν έχει εμπόδια και ότι το καπάκι είναι καλά κλειστό, ο βραστήρας δεν θα σβήσει εάν ο διακόπτης είναι περιορισμένος ή εάν το καπάκι ανοίγει.

5. Σηκώστε τον βραστήρα από τη βάση και μετά ρίξτε το νερό.

ΣΗΜΕΙΩΣΗ: Λειτουργείτε προσεκτικά όταν ρίχνετε το νερό από το βραστήρα σας, καθώς το βραστό νερό μπορεί να προκαλέσει εγκαύματα, επιπλέον, μην ανοίγετε το καπάκι όσο το νερό στο βραστήρα είναι ζεστό.

6. Ο βραστήρας δεν θα ξαναβράσει μέχρι να πατηθεί ξανά ο διακόπτης. Ο βραστήρας μπορεί να αποθηκευτεί στη βάση ισχύος όταν δεν χρησιμοποιείται.

ΣΗΜΕΙΩΣΗ: Πάντα να αποσυνδέετε το τροφοδοτικό όταν δεν το χρησιμοποιείτε.

ΣΥΣΤΗΜΑ ΑΣΦΑΛΕΙΑΣ

Αν η συσκευή τεθεί κατά λάθος σε λειτουργία χωρίς να περιέχει νερό, το σύστημα ασφαλείας θα διακόψει αυτόματα την παροχή ρεύματος στη συσκευή. Σε αυτή την περίπτωση, αφήστε το βραστήρα να κρυώσει τελείως πριν του προσθέσετε κρύο νερό για να το βράσετε.

ΚΑΘΑΡΙΣΜΟΣ ΚΑΙ ΣΥΝΤΗΡΗΣΗ

Αφήστε πάντα το βραστήρα να κρυώσει πρώτα και αποσυνδέστε τη συσκευή από την πρίζα πριν από τον καθαρισμό.

1. Μην βυθίζετε ποτέ την περιοχή του βραστήρα ή το καλώδιο σε νερό και μην αφήνετε την υγρασία να έρθει σε επαφή με αυτά τα μέρη.
2. Σκουπίστε το εξωτερικό του σώματος με ένα ήπιο και υγρό πανί ή καθαριστικό, μην χρησιμοποιείτε ποτέ σκληρό καθαριστικό.
3. Όταν δεν χρησιμοποιείτε τον βραστήρα, μπορείτε να αποθηκεύσετε το καλώδιο στη βάση της συσκευής.

ΠΡΟΣΟΧΗ: Μη χρησιμοποιείτε χημικά, σύρμα, ξύλινα ή λειαντικά καθαριστικά για να καθαρίσετε το εξωτερικό του βραστήρα για να αποτρέψετε την απώλεια γυαλάδας.

ΑΦΑΙΡΕΣΗ ΑΛΑΤΩΝ

Καθαρίζετε τακτικά τον βραστήρα από τα άλατα καθώς ενδέχεται να συσσωρευτούν στον πάτο του βραστήρα και να μειώσουν την αποτελεσματικότητα του. Η συχνότητα του καθαρισμού των αλάτων εξαρτάται από τη σκληρότητα του νερού καθώς και πόσο συχνά χρησιμοποιείται η συσκευή. Για την αφαίρεση αλάτων μπορείτε να χρησιμοποιήσετε το εμπορικά διαθέσιμο διάλυμα αφαίρεσης αλάτων και να ακολουθήσετε τις οδηγίες που αναγράφονται στη συσκευασία του. Εναλλακτικά, καθαρίστε τον βραστήρα με λευκό ξύδι, ακολουθώντας τις παρακάτω οδηγίες.

1. Γεμίστε τον βραστήρα με 3 φλιτζάνια λευκό ξύδι και το υπόλοιπο μέχρι την ένδειξη MAX, με νερό. Αφήστε το διάλυμα να δράσει όλη τη νύχτα.
2. Αδειάστε το διάλυμα από το βραστήρα. Γεμίστε τον βραστήρα με φρέσκο καθαρό νερό, βράστε το και στη συνέχεια πετάξτε το. Επαναλάβετε αρκετές φορές μέχρι να εξαλειφθεί πλήρως η μυρωδιά του ξυδιού. Τυχόν λεκέδες που έχουν απομείνει στο εσωτερικό του στομίου μπορείτε να τους καθαρίσετε τρίβοντας με ένα μαλακό ελαφρώς νωπό πανί.

Αποκομιδή Παλαιού Ηλεκτρικού & Ηλεκτρονικού Εξοπλισμού (Ισχύει στην Ευρωπαϊκή Ένωση και άλλες Ευρωπαϊκές χώρες με συστήματα επιλεκτικής συλλογής απορριμμάτων).

Το σύμβολο αυτό επάνω στο προϊόν ή στη συσκευασία του σημαίνει ότι το προϊόν δεν πρέπει να πεταχτεί μαζί με τα οικιακά απορρίμματα αλλά πρέπει να παραδοθεί σε ένα κατάλληλο σημείο συλλογής ηλεκτρικού και ηλεκτρονικού υλικού προς ανακύκλωση. Εξασφαλίζοντας τη σωστή αποκομιδή του προϊόντος βοηθάτε στην πρόληψη πιθανών αρνητικών επιπτώσεων στο περιβάλλον και την υγεία. Η ανακύκλωση των υλικών θα βοηθήσει στην εξοικονόμηση φυσικών πόρων. Για περισσότερες πληροφορίες σχετικά με την ανακύκλωση αυτού του προϊόντος, παρακαλούμε επικοινωνήστε με τις υπηρεσίες καθαριότητας του δήμου σας ή το κατάστημα όπου αγοράσατε το προϊόν.

ΔΗΛΩΣΗ ΣΥΜΜΟΡΦΩΣΗΣ

Με την παρούσα, η Γ. Ε. ΔΗΜΗΤΡΙΟΥ Α.Ε.Ε., δηλώνει ότι η παρούσα συσκευή συμμορφώνεται προς τις ουσιώδεις απαιτήσεις και τις λοιπές διατάξεις των παρακάτω Ευρωπαϊκών οδηγιών:

EMC Directive: 2014 / 30 / EU

LVD - Low Voltage Directive: 2014/ 35 / EU

ROHS Directive: 2011 / 65 / EU

Прочетете внимателно тези инструкции преди да употребите уреда за първи път! Запазете ги за бъдеща експлоатация!

ВАЖНИ ИНСТРУКЦИИ ЗА БЕЗОПАСНОСТ

- Прочетете всички инструкции преди да използвате уреда.
- Преди да включите каната в електрическата мрежа, проверете напрежението, което е показано на каната дали съответства с напрежението във вашият дом. Ако това не е така, обърнете се към техник и не използвайте каната.
- Не оставяйте кабела да виси от ръба на масата и да се докосва до горещи повърхности.
- Не поставяйте уреда в близост до газ, котлон или загрята фурна
- Не използвайте каната без вода,нагряващият елемент ще се повреди.
- Уверете се че каната е върху равна повърхност, това ще предотврати от преобръщане. Също така и на място, където децата не могат да я стигнат.
- За да избегнете пожар, токов удар или някакъв вид нараняване не потапяйте кабела,щепсела или каната във вода или друга течност.
- Докато водата завира, избягвайте контакт с парата която излиза от каната. Когато каната се изключи, може да отворите капачето.
- Старайте се да наливате водата бавно и внимателно.
- Внимавайте, когато отваряте капачето, за да долеете вода.
- Необходим е надзор когато уреда се използва от и в близост до деца.
- Не докосвайте горещата повърхност.Използвайте дръж-

ката и бутона само.

- Каната е само за домашна употреба.
- Не използвайте уреда на открито.
- Използването на допълнителни приставки не се препоръчва от производителя на уреда, защото може да доведе до пожар, токов удар или други наранявания на лицето, което го използва.
- Изключете от контакта, когато не използвате каната и преди почистване. Оставете да се охлади преди да почистите частите на уреда.
- Винаги проверявайте капака дали е затворен и не го отваряйте докато водата завира.
- Може да се изгорите, ако капакът не е поставен по време на варене.
- Ако захранващият кабел е повреден, той трябва да бъде подменен от производителя или негов сервизен агент или подобно квалифицирано лице, за да се избегне опасност.
- Този уред е вграден с заземен щепсел. Моля, уверете се че контакта в дома ви е добре заземен.
- Не използвайте уреда за други цели освен по предназначение.
- Каната трябва да се използва само с оригиналната основа.
- Ако каната е препълнена, врящата вода може да прелее.
- Този уред може да се използва от лица (включително деца) с намалени физически, сетивни или умствени способности или липса на опит и познания, ако са под набюдение и им е дадена инструкция за ползване на уреда по безопасен начин, за да разберат опасностите.
- Децата трябва да бъдат надзиравани да не си играят с уреда.
- Този уред е предназначен да бъде използван в битови и

подобни приложения, като например:
- Кухненски помещения в магазини, офиси и други работни среди;
- Летни къщи (вили);
- От клиенти в хотели, мотели и други видове жилища, където се предлагат нощувка и закуска

• Този уред може да се използва от деца на възраст от 8 години и на-горе, лица с намалени физически, сетивни или умствени способности или липса на опит и познания, ако са под набюдение и им е дадена инструкция за ползване на уреда по безопасен начин, за да разберат опасностите.
• Децата не трябва да си играят с уреда Почистването и поддръжката не бива да се извършва от деца без надзор.
• Запазете тези инструкции

СЕРВИЗ&ПОПРАВКА

1. За обслужване или ремонт в гаранция, моля свържете се с оторизиран сервиз на SINGER, който е упоменат в гаранционната карта, която придружава продукта.
2. Не използвайте никога уреда, ако кабелът или щепсела са повредени, ако не работи нормално или е показал друга повреда. Не се опитвайте да разглобявате някоя част от уреда. Това трябва да се извършва само в оторизиран сервиз на SINGER.
3. Неспазването на тези инструкции освобождават SINGER от всяка отговорност за причинени щети и травми върху хора и животни.
4. В случай на манипулиране, ремонт или всяка модификация на уреда, направена от неквалифицирани лица или в случай на неправилна употреба, гаранцията ще бъде автоматично анулирана.

ЗАПОЗНАЙТЕ СЕ СЪС ВАШАТА КАНА

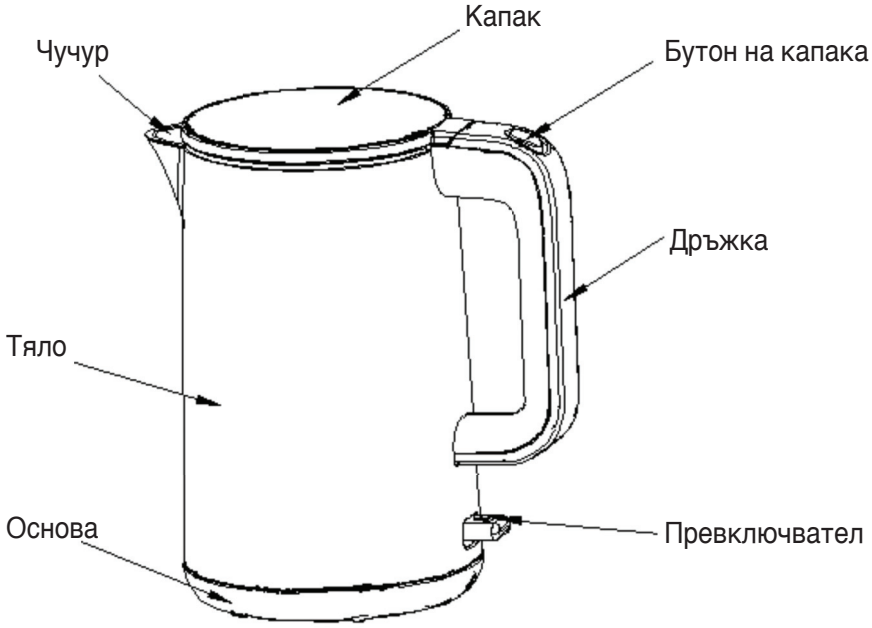

ПРЕДИ ПЪРВОТО ИЗПОЛЗВАНЕ

Ако това е първият път, когато използвате каната, се препоръчва да я почистите преди първата употреба, като преварите вода два пъти до максималната й точка (индикация MAX). След това изхвърлете водата.
ЗАБЕЛЕЖКА: Максималният капацитет на каната е 1,5 л.

ИЗПОЛЗВАНЕ НА ВАШАТА КАНА

1. Поставете каната върху равна повърхност.
2. За да напълните каната, извадете я от основата, натиснете дръжката на капака, за да отворите капака, след това напълнете каната с желаното количество вода и затворете капака. Нивото на водата трябва да бъде в рамките на минималното (MIN) и максималното (MAX) ниво. Твърде малко вода ще доведе до изключване на чайника, преди водата да заври.

ЗАБЕЛЕЖКА: Не пълнете водата над максималното ниво, тъй като водата може да изтече от устата при кипене. Уверете се, че капакът е здраво поставен, преди да включите захранващия кабел.

3. Поставете каната върху основата и.
4. Включете щепсела в контакт. Натиснете ключа на захранването и индикаторът му ще светне и след това чайникът ще започне да кипи вода. каната ще се изключи автоматично и индикаторът ще изгасне веднага щом водата заври. Ако е необходимо, ще трябва да изчакате 30 секунди, преди да натиснете отново ключа за захранване, за да доведете водата отново да заври. Можете да изключите захранването, като повдигнете каната директно от захранването по всяко време, за да спрете процеса на кипене.

ЗАБЕЛЕЖКА: Уверете се, че превключвателят не е запушен и че капакът е плътно затворен, каната няма да се изключи, ако превключвателят е затворен или ако капакът е отворен.

5. Вдигнете каната от основата и след това добавете водата.

ЗАБЕЛЕЖКА: Внимавайте, когато наливате вода от каната, тъй като врящата вода може да причини изгаряния, освен това не отваряйте капака, докато водата в каната е гореща.

6. каната няма да заври отново, докато превключвателят не бъде натиснат отново. Каната може да се съхранява в захранващата основа, когато не се използва.

ЗАБЕЛЕЖКА: Винаги изключвайте захранването, когато не го използвате.

СИСТЕМА ЗА СИГУРНОСТ

Ако уредът бъде включен случайно без вода, системата за сигурност автоматично ще прекъсне захранването на уреда. В този случай оставете чайника да изстине напълно, преди да добавите студена вода, за да заври.

ПОЧИСТВАНЕ И ПОДДРЪЖКА

Винаги оставяйте каната първо да се охлади и изключете уреда от контакта преди почистване.

1. Никога не потапяйте зоната на каната или кабела във вода и не позволявайте на влагата да влиза в контакт с тези части.

2. Избършете външната страна на тялото с мека, влажна кърпа или препарат, никога не използвайте силен препарат.
3. Когато не използвате каната, можете да запазите кабела вътре основата на устройството.

ВНИМАНИЕ: Не използвайте химикали, тел, дърво или абразивни почистващи препарати, за да почиствате външната страна на каната, за да предотвратите загуба на блясък.

ОТСТРАНЯВАНЕ НА СОЛИ

Редовно почиствайте каната от соли, тъй като те могат да се натрупат на дъното на чайника и да намалят неговата ефективност. Честотата на отстраняване на котлен камък зависи от твърдостта на водата и колко често се използва уредът. За отстраняване на котлен камък можете да използвате наличния в търговската мрежа разтвор за отстраняване на котлен камък и да следвате инструкциите на опаковката. Като алтернатива почистете каната с бял оцет, като следвате инструкциите по-долу.

1. Напълнете каната с 3 чаши бял оцет и останалата част до маркировката MAX с вода. Оставете разтвора за една нощ.
2. Изцедете разтвора от каната. Напълнете каната с прясно чисто вода, сварете я и след това я изхвърлете. Повторете няколко пъти, докато миризмата на оцет изчезне напълно. Всички петна, останали вътре в чучура, могат да бъдат почистени чрез триене с мека, леко влажна кърпа.

Във връзка със стари електрически и електронни уреди (приложимо в Европейския съюз и други европейски страни с разделно събиране на отпадъци)

Този знак, намиращ се върху уреда или опаковката му, означава ,че този продукт не трябва да бъде изхвърлен заедно с обикновените битови отпадъци, а трябва да бъде предаден в предназначените за тази цел пунктове за рециклиране. Правилното рециклиране помага за опазването на околната среда. За повече информация във връзка с рециклирането на продукта се обърнете към съответните служби във Вашето Кметство или Община.

ДЕКЛАРАЦИЯ ЗА СЪОТВЕТСТВИЕ

С това “ОНПАРТС” ЕООД заявява, че този продукт отговаря на изискванията на по-долу изброените европейски директиви:
EMC директива: 2014/30 / EC
LVD - Директива за ниско напрежение: 2014/35 / EC
ROHS директива: 2011/65 / EC

NOTES

SINGER®

G. E. DIMITRIOU S.A.
6 KIFISSOU STR., 122 42 EGALEO, ATHENS, GREECE
T: +30 210 5386400, +30 210 5138141
Γ. Ε. ΔΗΜΗΤΡΙΟΥ Α.Ε.Ε.
ΚΗΦΙΣΟΥ 6, 122 42 ΑΙΓΑΛΕΩ, ΑΘΗΝΑ
T: 210 5386400, 210 5138141

VELANIS APPLIANCES A.E.
ΣΕΡΒΙΣ & ΑΝΤΑΛΛΑΚΤΙΚΑ
ΔΥΡΡΑΧΙΟΥ 62, 104 43 ΣΕΠΟΛΙΑ
T: 210 5135874, 210 5139517

ВНОСИТЕЛ: “ОНПАРТС” ЕООД
BG204408784
БУЛ.“ЧЕРНИ ВРЪХ” № 47,
СОФИЯ 1407 , БЪЛГАРИЯ
02/9620444

www.singer.gr
www.singer.bg